ТИПОВЫЕ ОХЛАДИТЕЛИ

СЖАТОГО ВОЗДУХА

AKG-Line CA

ТИПОВЫЕ ОХЛАДИТЕЛИ СЖАТОГО ВОЗДУХА С ПРИВОДОМ ВЕНТИЛЯТОРА ОТ АССИНХРОННОГО ДВИГАТЕЛЯ

Линия AKG-Line CA разработана для охлаждения сжатого воздуха. Имея опыт производителя комплексного оборудования и многих лет обслуживания охладителей компрессоров в неблагоприятных условиях окружающей среды, мы разработали линию AKG CA стандартных холодильников компрессора. Продукция AKG представлена по всему миру и широко известна; с одной стороны, это немецкое инженерное искусство и исключительно высокое качество изделий, с другой - конкурентноспособные цены.

Серия AKG-Line CA состоит из различных моделей охладителей для применения в стационарных и мобильных условиях. Охладитель в сборе включает в себя сам охладитель, вентилятор, двигатель переменного тока, защитную решетку пальцев и опоры. AKG-Line CA отвечает всем требованиям Европейского стандарта (DRGL 97/23 EG) и широко представлена по всему миру благодаря специальной сети наших дилеров.

Все технические решения AKG разрабатываются на самом передовом уровне современных технологий, производство организовано по высочайшим стандартам качества. Изделия подвергаются всем необходимым испытаниям на собственном испытательном оборудовании.

AKG Line CA LP предназначена для рабочего давления до 3 бар и температуры до 250°C.

AKG Line CA HP предназначена для рабочего давления до 16 бар и температуры до 120°C.

ХАРАКТЕРИСТИКИ

- Высокоя производительность;
- Толкающий вентилятор;
- Рабочее давление 3 или 16 бар;
- Водоотделитель, оптионально.
- Высочайший уровень качества как результат профессионального осуществления инженерно-технических работ и собственного производства
- Поставляются со склада, в короткий срок
- В стандартном исполнении оснащены полыми каналами длительной эксплуатации, что позволяет увеличить их срок службы
- Наличие моделей с низким уровнем шума (бесшумная серия)
- В наличии для 50 Гц и 60 Гц вентиляторного модуля
- Разработан специально для использования в неблагоприятных условиях окружающей среды. Система пластин предохраняет установку от загрязнения и легко очищается.

ГИБКИЙ ПОЛЫЙ ПРОФИЛЬ AKG

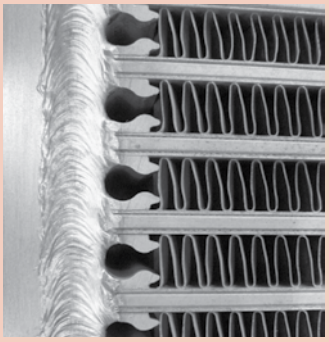

В конструкции изделий AKG используется гибкий полый профиль AKG, что позволяет снизить уровень локальной деформации. Т.о., значительно увеличивается прочность теплообменников и срок их эксплуатации.

ХАРАКТЕРИСТИКИ ПОЛОГО ПРОФИЛЯ AKG

- **Остаточная деформация:**
  Расчет напряжений показывает, что при использовании полого профиля AKG максимальное напряжение сокращается в два раза.
- **Увеличение срока эксплуатации:**
  Всесторонние стендовые испытания показали, что срок службы увеличивается в несколько раз (от 3 до 5).

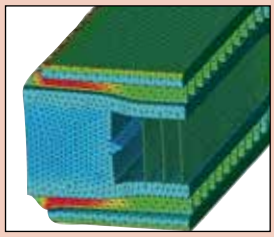

со стандартным профилем

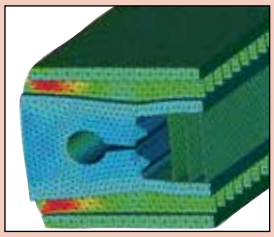

с полым профилем

GLOBAL STANDARD AKG-Line CA

ДЛЯ ДАВЛЕНИЯ МАКС. 3БАР/250 °C

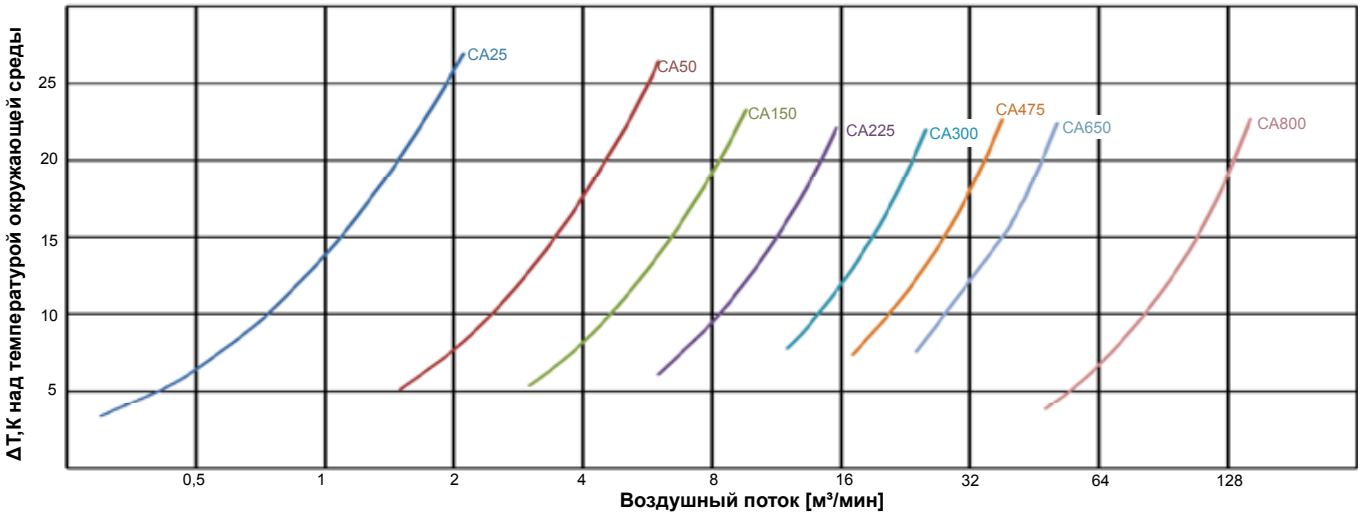

Программное обеспечение для подбора изделий AKG-Line CA находится в свободном доступе и позволяют в несколько несложных этапов подобрать модель охладителя и порекомендует оптимальный вариант продукта, изготовленного из окрашенного алюминия.

AKG-LINE CA HP

ДЛЯ ДАВЛЕНИЯ МАКС. 16 БАР / 120 °C

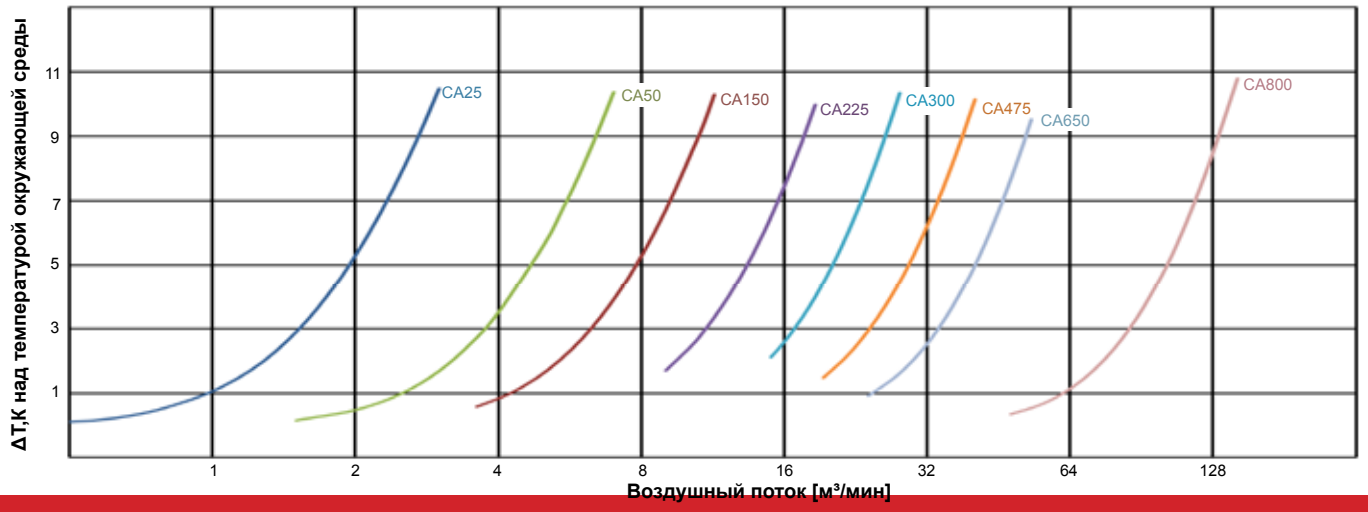

Бесплатное програмное обеспечение AKG-Line Selection для выбора теплообменника на www.AKG-group.com

GLOBAL STANDARD AKG-Line CA

ТЕХНИЧЕСКИЕ ХАРАКТЕРИСТИКИ

Модель Размер	Макс.эксплуатационные данные		Величина напряжения трехфазного двигателя (V)	Мощность мотора(кВТ)	Номинальная скорость (оборотов в минуту)	Приблизительный уровень шума (дБ(А), 1м)	Прибл.собственный вес комплекта в сборе (кг)		Частота (ГЦ)
	Hp (бар/°C)	Lp (бар/°C)					HP (кг)	LP (кг)	
CA25	16/120	3/250	230/400	0,37	3000	80	21	21	50
CA50	16/120	3/250	230/400	0,55	1500	81	33	33	50
CA150	16/120	3/250	230/400	0,75	1500	80	42	42	50
CA225	16/120	3/250	230/400	0,75	1500	83	56	55	50
CA300	16/120	3/250	230/400	0,75	1500	82	89	94	50
CA475	16/120	3/250	230/400	2,2	1500	80	108	113	50
CA650	16/120	3/250	230/400	2,2	1500	88	156	165	50
CA800	16/120	3/250	400/690	11	1500	98	362	381	50

РАЗМЕРЫ

Модель Размер	A	B	C (approx)	D	E	F	G	H	J	K	L	M	N	O	P
CA25	373,5	400	408	197,5	95	21,5	G1 1/4	453	100	250	M6	9 x 12	480	-	22
CA50	482,5	550	521	252,5	95	22,5	G1 1/4	603	100	250	M6	9 x 12	630	-	22
CA150	585	650	508	302,5	95	20	G1 1/4	703	100	250	M6	9 x 12	730	-	22
CA225	647,5	773,5	512	335	107	22,5	G2	826	115	280	M8	9 x 12	863	-	21
CA300	781	943	626	427	160,5	73	DN80	1020	187,5	550	M10	ø14	1155	150	-
CA475	869,5	993	669	469,5	160,5	69,5	DN80	1070	187,5	550	M10	ø14	1205	150	-
CA650	983,5	1092	677	576	176	73,5	DN100	1169	275	750	M12	ø14	1330	175	-
CA800	1516	1340	884	841	176	71	DN100	1354	275	750	M12	ø14	1578	175	-

ИНФОРМАЦИЯ ДЛЯ ЗАКАЗА

Размеры модели: | Диапазон давлений:

Низкое давление [LP]
Высокое давление [HP]

Заказные характеристи (опционально):

включая:

с защитным покрытием [+R]
с фторопластовым покрытием [+T]
с частотой двигателя 60 Гц [+60 Hz]

не включая:

без двигателя [-M]
без двигателя, без вентилятора [-FM]
только охладитель [C]
охладитель без окрашивания [-P]
без опоры [-F]

Пример кода заказа: Теплообменник, для низкого давления, объем воздуха 25 л/сек., вентилятор с двигателем переменного тока -> **CA25LP**
Теплообменник, для низкого давления, объем воздуха 150 л/сек., вентилятор переменного тока -> CA150HP

РАЗМЕРЫ ОХЛАДИТЕЛЯ CA25 TO CA475

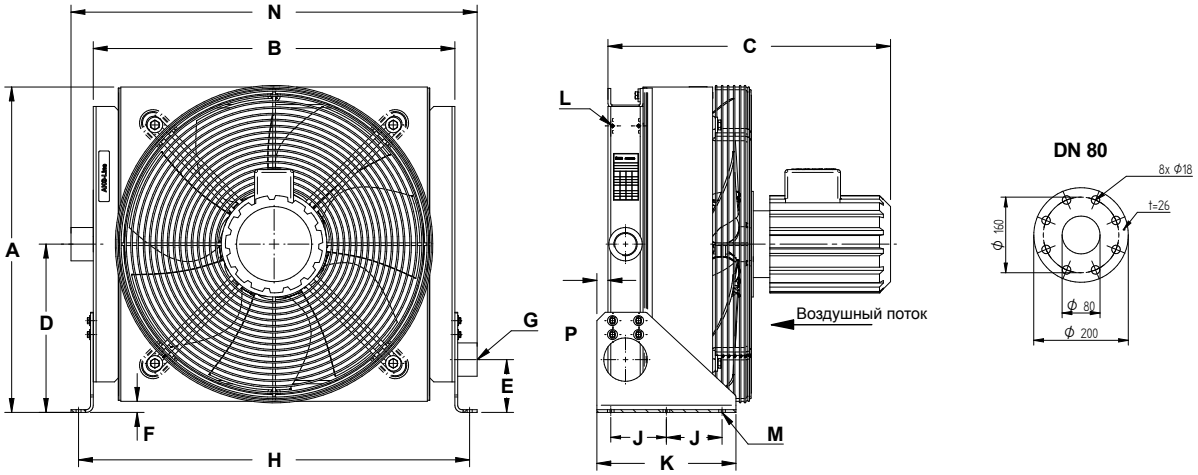

РАЗМЕРЫ ОХЛАДИТЕЛЯ CA650 TO CA800

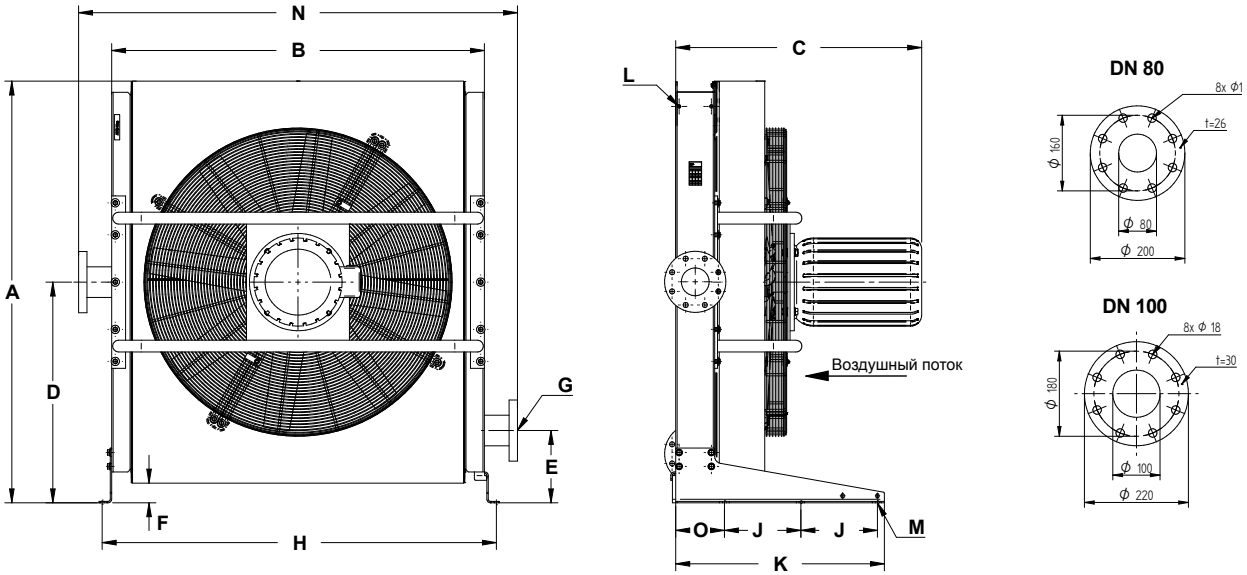

СТАНДАРТНЫЙ КОМПЛЕКТ ПОСТАВКИ

Охладитель, изготовленный из алюминия
Пластиковый вентилятор
Все детали изготовлены из стали (хромированная или с напылением)
Электромотор

AKG Thermotechnik International
GmbH & Co. KG
P.O. Box 1346
34363 Hofgeismar, Germany
Fon: +49 5671 - 8 83-0
Fax: +49 5671 - 35 82
E-Mail: info@akg-group.com
Internet: www.akg-group.com

AKG – МИРОВАЯ ГРУППА КОМПАНИЙ.

AKG - это мировой лидер, поставщик высокомощных охладителей и теплообменников, который также разрабатывает системные решения по индивидуальным требованиям заказчика; продукция соответствует высочайшим стандартам качества.

2.400 сотрудников работают на 13 дочерних производственных предприятиях, расположенных в Германии, Франции, Великобритании, Латвии, США, Китае и Индии. Компания имеет дополнительные офисы продаж по всему миру, в том числе за океаном, поэтому доступна для принятия заказов круглые сутки.

Ваш партнер AKG

Длительное профессиональное сотрудничество с производителями комплексного оборудования из 22 отраслей а именно, станкостроение, системы сжатого воздуха, сельскохозяйственные и лесотехнические машины, автомобилестроение и многие другие сферы применения являются для нас движущей силой, побуждающей создавать серии изделий для мобильного и стандартного индустриального использования.

AKG располагает одним из самых больших в мире исследовательских центров для разработки, проведения замеров и оценки технических решений для систем охладения, в т.ч., по индивидуальным требованиям заказчика.

Вот уже 90 лет как теплообменники AKG являются символом инноваций, инженерного искусства и высокопрофессионального подхода к производству.

Алюминиевые охладители – изготовлено AKG

DIN EN ISO 9001 : 2000

© AKG 2014 (компания оставляет за собой право на изменения)